Montageanleitung: 1

1

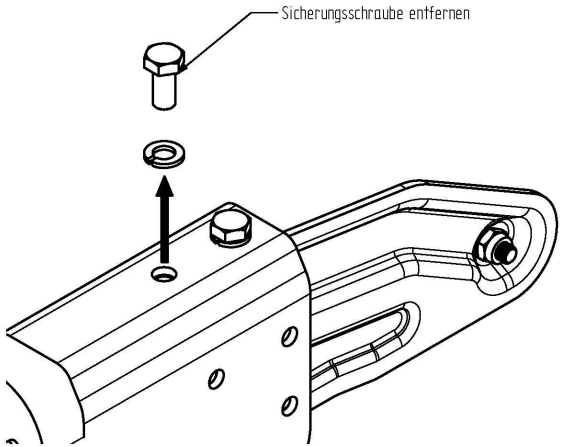

2

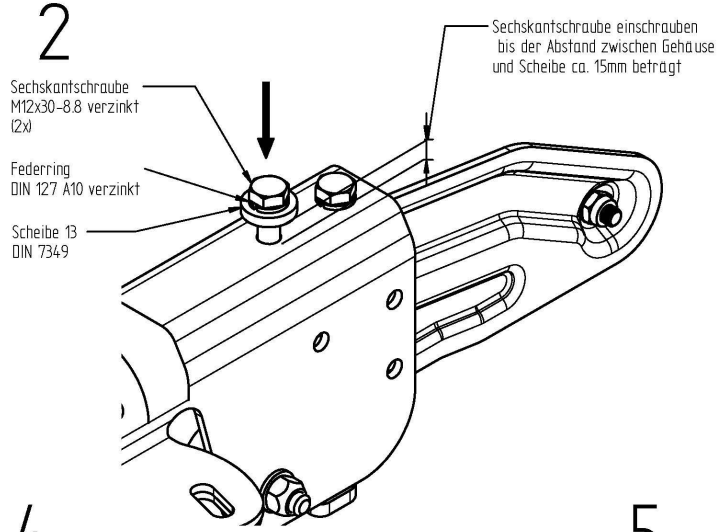

3

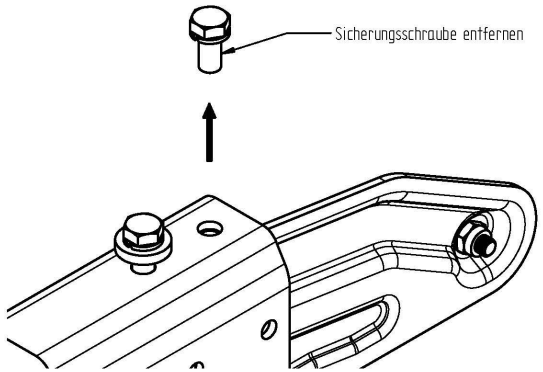

4

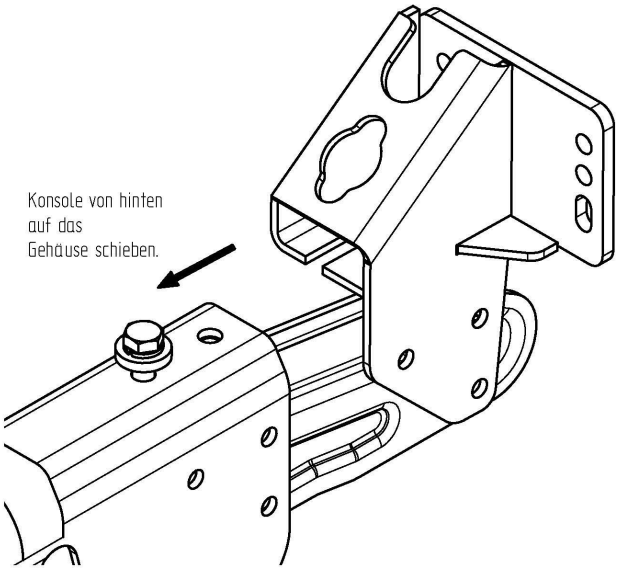

5

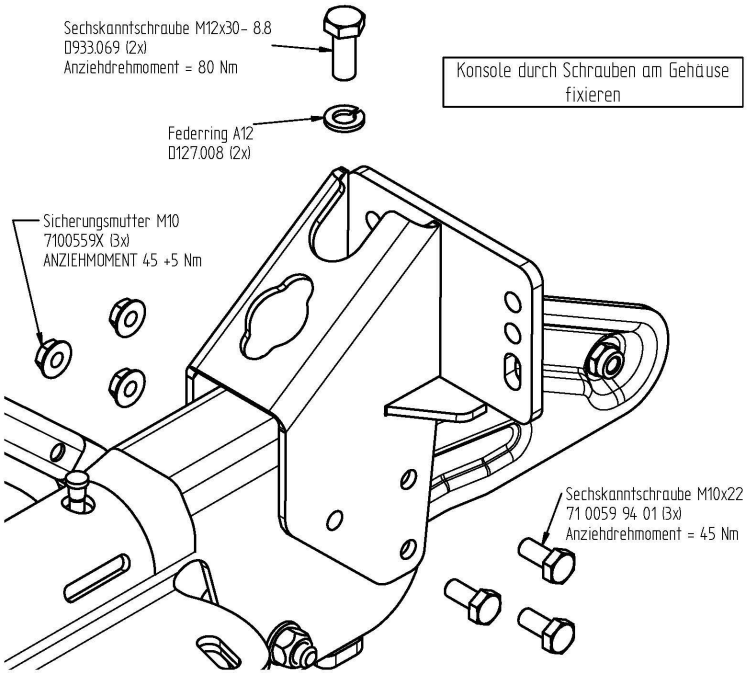

Konsole durch Schrauben am Gehäuse fixieren

Lieferumfang:

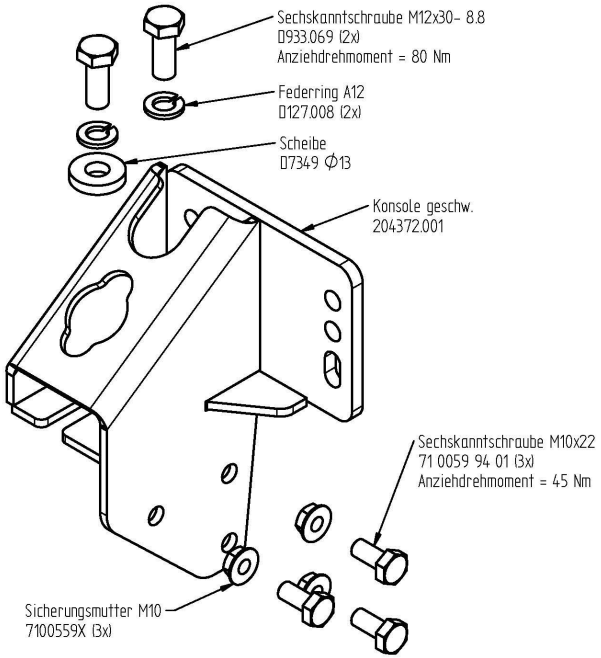

Achtung: Eine der Schrauben
zur Befestigung des Stoßdämpferhalters muss
immer befestigt sein!

CAD-Software: Solid-Edge	Waermebehandlung / HEAT TREATMENT	Oberflaechenbehandlung / FINISH	Allgemeintoleranzen fuer Maße ohne Toleranzangabe n. DIN ISO 2768-1 m / TOLERANCES UNLESS OTHERWISE SPECIFIED AS PER DIN ISO 2768-1 m; Allgemeintoleranzen fuer Form und Lage nach DIN ISO 2768-2 K / Tolerierung DIN7167 / TOLERANCES FOR FORM AND POSITION AS PER DIN ISO 2768-2 K, TOLERATING ACC. DIN7167
Aend.Nr. "00000" = geringfuegige Aenderung ohne technische Bedeutung / MODIFICNO. "00000" = MINOR MODIFICATION WITHOUT TECHNICAL BACKGROUND		DIN ISO 8015	Diese Maße werden bei der Abnahme besonders geprueft / THESE DIMENSIONS ARE USED TO BE ESPECIALLY CHECKED
Gewicht / WEIGHT	Roh / ROUGH g; Fertig / FINISHED g	Halbzeug / SEMIFINISHED PRODUCT	
ISO-Methode	1	Gezeichnet / DRAWN	Geprueft / CHECKED
Datum / DATE		16.10.06	16.10.06
Name		M. Weber	Lu
Maßstab / SCALE	1 : 2	KNOTT BRAKE AND TRAILER TECHNOLOGY GROUP	

Index / REF	Aend. Nr. / MODIFIC. No	Datum / DATE	Name
–	–	–	–
–	–	–	–
–	–	–	–
–	–	–	–
–	–	–	–
–	–	–	–
–	–	–	–
–	–	–	–
1	17368	27.10.2009	Siuda

Werkstoff / MATERIAL

Zchng.Nr. / DRAWING-No: 204522

Artikel-Nr. / ART.No: 204522.001

Benennung / DESCRIPTION: Konsole kpl.
Console cpl.
KF27, KF30

Blatt / SHEET Von / OF

Blattformat / SHEET SIZE: A2

Rohteil Nr. / ROUGH-No.

Alle Rechte, wie Vervielfaeltigung oder Weitergabe an Dritte, vorbehalten, auch fuer Schutzrechtserteilung nach DIN 34
WE RESERVE ALL RIGHTS LIKE REPRODUCTION OR DISCLOSING TO A THIRD PARTY ALSO FOR GRANTING OF PATENTS ACCORDING DIN 34.